# Hit Silence - 1200 - A.Inox

**27554**
Campana de integración - (entre mueble)

## Diseño técnico

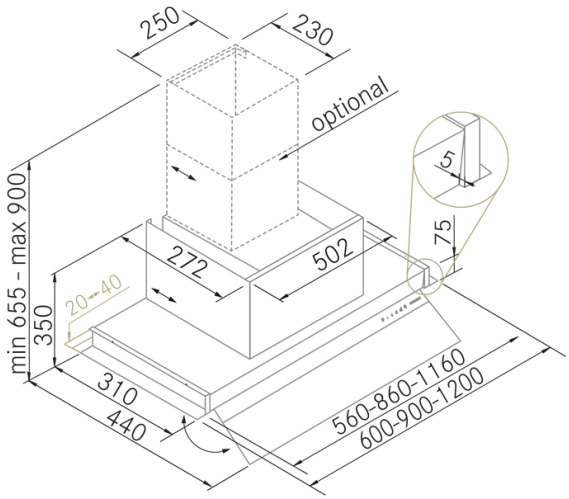


## Características

- **Medida:** 1200 mm.
- **Acabado:** Acero inoxidable
- **Compatibilidad con Placas H-Connect:** No
- **Motor:** ST8 (800 m3/h)
- **Control/Botonera:** Touch Control
- **Mando a distancia:** No
- **Iluminación**
  - **Tipo:** Tira Led
  - **Color:** Regulable de 3000K a 4000K
  - **Unidades:** 2
- **Filtros**
  - **Tipo:** Filtros de aluminio y acero inoxidable
  - **Unidades:** 3
- **Velocidades:** 3 Velocidades + Booster
- **Recirculación:** No existe posibilidad
- **Tipo de aspiración:** Aspiración tradicional
- **Parada Diferida:** Si
- **Easy Clean:** No
- **AC System:** No
- **Airsoft:** Si
- **Avisador de saturación de filtros:** Si
- **Fabricación a medida:** No
- **Motor exterior:** No

# Hit Silence - 1200 - A.Inox

**27554**
Campana de integración - (entre mueble)

## Información Técnica
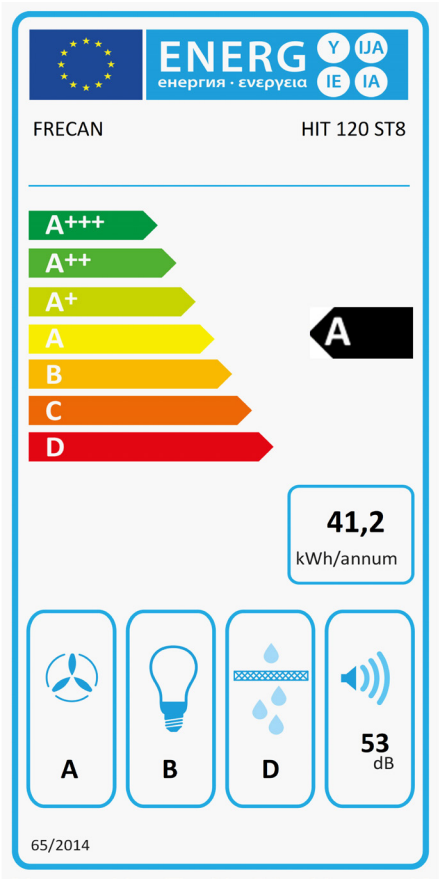
- **Clase de eficiencia energética**: A
- **Potencia de aspiración mín./int.:** 307/684 m³/h.
- **Presión sonora mín./máx.:** 31/45 (dBA)
- **Potencia sonora min/máx:** 37/53 (dBA)
- **Consumo motor:** 100 W.
- **Consumo medio Anual:** 41,2 W.
- **Voltaje:** 220/240 V.
- **Frecuencia:** 50 Hz.
- **Diametro Salida aire:** Ø150 mm.
- **Dimensiones del producto empaquetado:** 131,5 x 41 x 47,5 cm.
- **Volumen:** 0,256096 M³.
- **Peso del producto empaquetado:** 26 Kg.
- **Código EAN:** 8421210262576